GENEL

# Monoblok Köşk Yerleşimi Teknik Bilgiler

mekayenerji Şubat 14, 2022

## MONOBLOK KÖŞK MONTAJI

**1. Adım: MONTAJ YERİNİN HAZIRLANMASI**

- Beton köşkün koyulacağı tahsisli alanın dört köşe noktası tespit edilir. (Kamulaştırılan ya da tahsis edilen alan ilgili idarece Yüklenici firmaya teslim edilir.)
- Beton köşkün işletmesinin en kolay olacağı şekilde kapı yönlerinin hangi cepheye bakacağına karar verilir. Buna göre tahsisli alanda yerleşim yapılır.
- Beton köşkün oturacağı zeminin yapısına bakılır, zeminde iyileştirme gerekiyorsa zemin iyileştirmesi yapılır. (Montajdan sonra farklı oturmaları gidermek için, zeminin zayıf olan yerinin kazılarak sıkıştırılabilen sert dolgu malzemesi serilerek sıkıştırılması sureti ile bu iyileştirme yapılır.)

***Köşkün montajında en önemli nokta köşkün yerleştirileceği yerdeki kot seviyesinin ayarlanması işidir.***

- Kot seviyesi ayarlanırken beton köşkün en yakınından geçen asfalt yol referans alınarak, beton köşkün kapıları en az 10 cm yukarıda kalacak şekilde kot ayarlaması yapılmalıdır. Eğer beton köşk koyulacak yerde asfalt kaplama yol yoksa ve arazi ham halde ise, varsa mevcut imar planında yapılacak yol kotlarına bakılarak köşkün yerleştirileceği zemin kotları belirlenir. Hiçbir veriye sahip değilsek köşkün kotu çok yukarıda veya aşağıda kalmayacak şekilde yerleşim yapılır.
- Köşkün yerleştirileceği kotlara karar verdikten sonra köşkün temelinin yapılması için gerekli hesaplamalar yapılarak temel kazı derinliğine veya dolgu yüksekliğine karar verilir.
- Kazı derinliği hesaplaması şu şekilde yapılır;

Monoblok köşkün toprak altında kalan siyah izolasyonlu kısmının yüksekliği ölçülür : 50 cm (köşke göre ufak değişiklikler olabilir)

Köşkün temel beton kalınlığı : 20 cm

Köşkün temel betonu altına serilecek blokaj kalınlığı : 10 cm (yerine göre değişebilir)

TOPLAM = 50+20+10 = 80 cm Toplam Kazı Derinliği

- Toplam kazı derinliğinden kasıt kaldırım kotundan itibaren kazılacak derinliktir. Mevcut yerdeki toprak kotu kaldırım kotunun üzerinde veya altında ise buna göre ekleme çıkarma yapılacaktır.
- Köşkün koyulacağı yerde fazla toprak varsa köşkün oturacağı yer ve az sonra göstereceğimiz yaklaşma mesafeleri de dikkate alınarak fazla toprağın hafriyatı yapılır.
- Fazla toprak alındıktan sonra yüksekte kalan toprak kısımların kazı yapılan yere kaymasını engellemek için kazı yapılan yerlere doğru şev yapılır.
- Yapılan şeve rağmen toprağın yapısından veya yükseklik farkının fazla olmasından dolayı hala kayma tehlikesi varsa, köşkün bu kısımlarına yerine göre istinat duvarı veya ihata duvarı yapılır.
- Yapılacak olan istinat veya ihata duvarının teknik detay kısımları İnşaat teknikeri veya mühendisi gözetiminde olmalıdır.
- Köşkün koyulacağı yer çukurda kalıyorsa temel beton kotunu kurtaracak şekilde dolgu yapılır. Eğer çukurda kalan yer aşağı doğru yamaç bir yerde olduğundan dolgu yapılamıyorsa yamaç kısma dolgu yapabilmek için yine istinat veya ihata duvarı yapılır.
- Şimdi bahsettiğimiz uygulamalardan bazı örnekleri görelim;

Search...

## Latest Post

Orta Gerilim Kablo Çekimi Teknik Bilgiler

14 Şubat 2022 . Yorum yapılmamış

Monoblok Köşk Yerleşimi Teknik Bilgiler

14 Şubat 2022 . Yorum yapılmamış

## Newsletter

Signup our newsletter to get update information, news or insight for free.

Enter your email

SİGN UP

**Normal düz arazide yapılan köşk temeli**

**Eğimli arazide beton köşk temeli uygulaması, istinatlı, hatıll**

**Zemin kot seviyesinden aşağıda kalan Köşk yeri için yapılan platform inşaatı**

**Aşırı eğimli arazide kademeli köşk temeli inşaatı**

## 2. Adım: TEMEL BETONU ATILMASI

•Betonarme temelin yapılacağı zeminin direkt temel betonuyla irtibatını kesmek için zemine 15cm blokaj dolgu veya 10 cm grobeton (C15 Beton) dökülür.

- Beton prizini aldıktan sonra projesinde verilen ölçülerde temel kalıbı yapılır. (Tesis edilecek monoblok köşk ebatlarına göre temel kalıbı hazırlanması)
- Donatı detayına bakılarak belirtilen ölçü ve aralıklarda çift kat hasır çelik montajı yapılır.
- Hasır çelik temin edilemiyorsa yine projesinde belirtilen demir donatı montajı yapılır.
- Düz arazilerde standart olarak kullandığımız monoblok betonarme köşk temeli aşağıda verilen detaya uygun olarak yapılmalıdır.

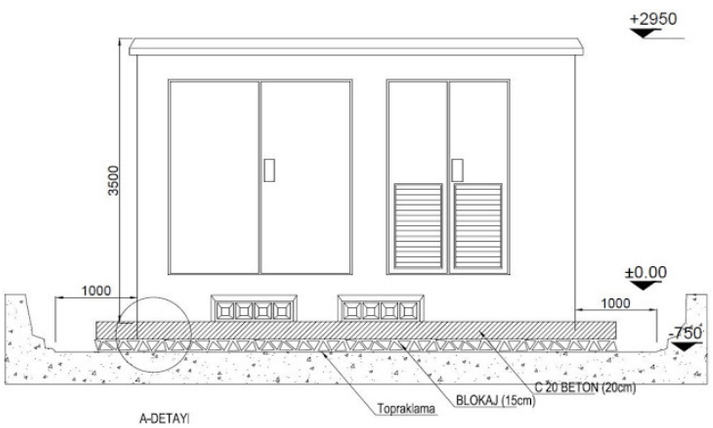


ÖN GÖRÜNÜŞ

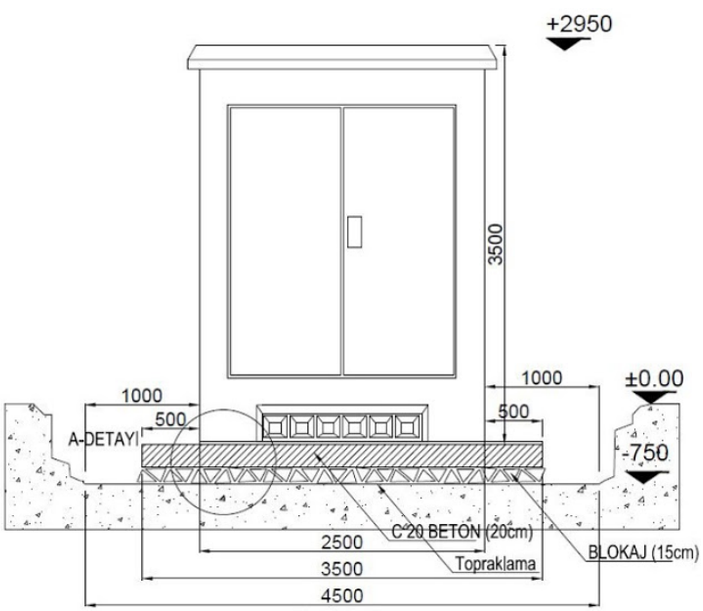


YAN GÖRÜNÜŞ

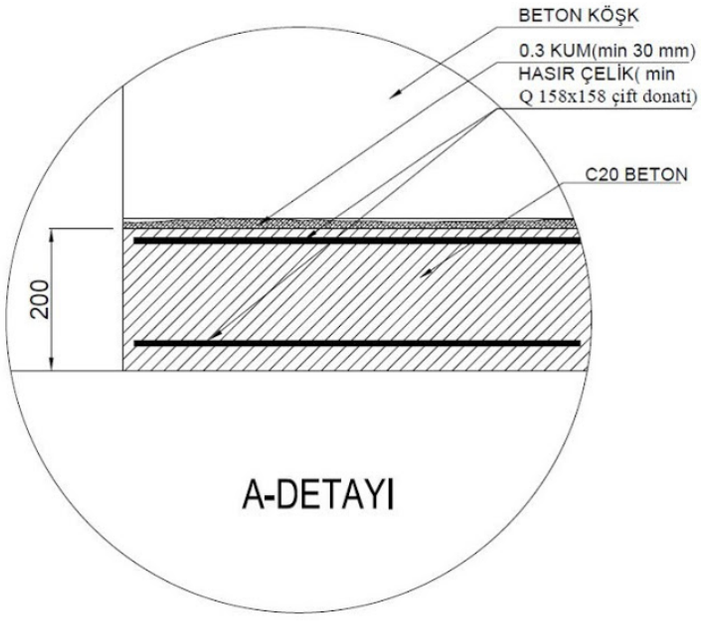


- Temel donatılarına projesinde verilen topraklama tesisatı ve gerekli bağlantılar yapılır. (Temel topraklamada kullanılan topraklayıcı sayı ve cinsleri hakkında bilahare paylaşım yapılacağından burada değinilmemiştir.
- Topraklama işlemi de tamamlandıktan sonra temel kalıbına C25 beton dökülerek temel tamamlanır.
- Standart temel detayında yapılacak topraklama tesisatı aşağıda şekil 1, şekil 2 ve şekil 3 te görüldüğü gibi yapılmalıdır.

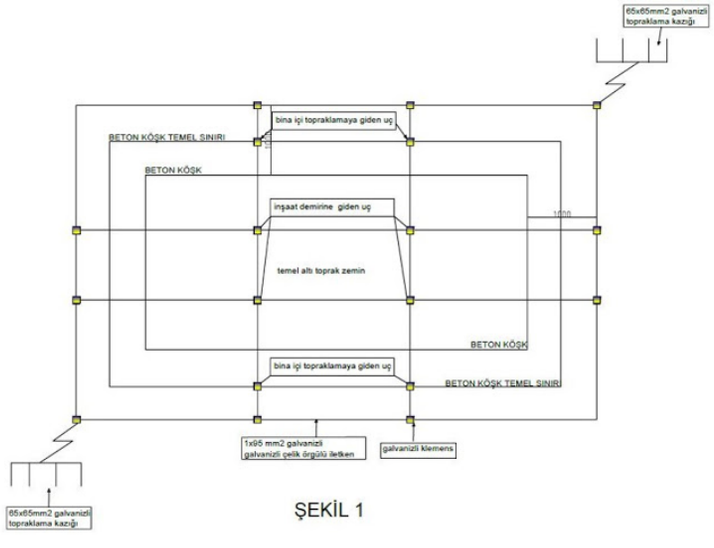


ŞEKİL 1

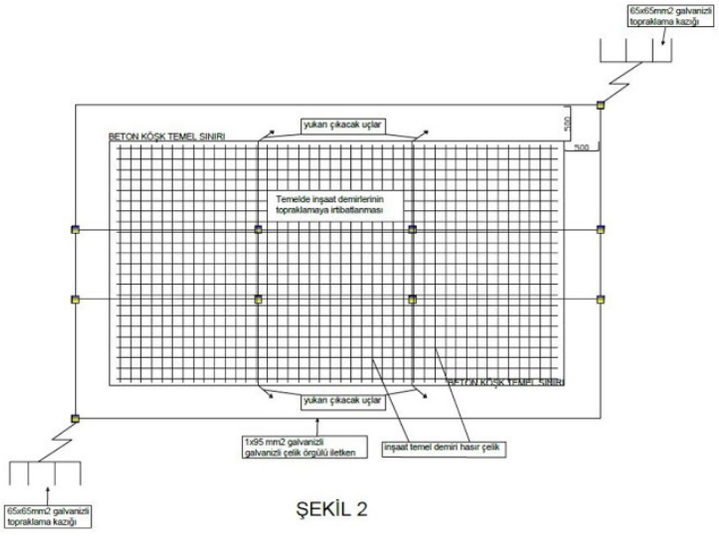


ŞEKİL 2

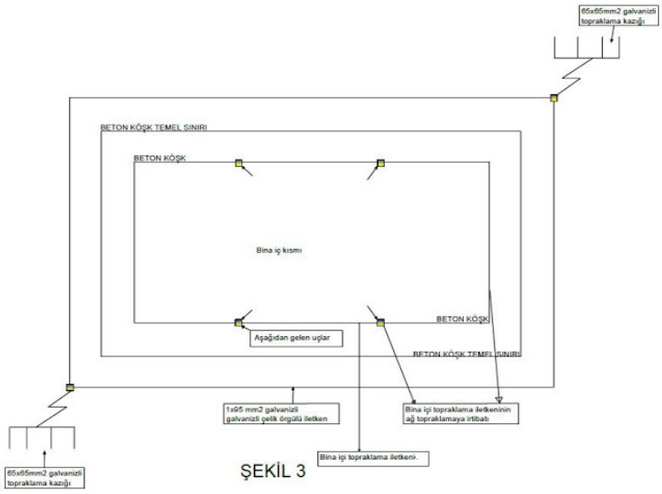

ŞEKİL 3

- Beton sıkıştırılmasında vibratör yoksa beton şişlenerek betonun yerleşimi sağlanmalıdır.
- Yerleşen betonun yüzey kotunun düzgün olması için beton yüzeyine prizini almadan perdah yapılır.
- Beton döküm işlemleri tamamlandıktan sonra betona belli aralıklarla kür (sulama) uygulanmalıdır. Eğer soğuk havalarda beton dökülüyorsa betona antifriz katkısı kullanılmalıdır. Antifriz kullanılan betonun prizini alana kadar üzeri örtülerek soğuk hava ile direkt teması engellenmelidir.
- Beton köşkün temel imalatı bittikten sonra normal hava şartlarında en az 2 gün priz süresi beklenmelidir. (Priz süresi hava şartlarına göre değişiklik göstereceğinden farklı durumlarda göz önünde bulundurularak bu süre değişebilmektedir.) Beton bu sürede gerekli mukavemeti sağlayacak güce ulaşmış olacaktır.
- Köşk yerleşiminden önce temel üzerine olası tesviye hatalarını telafi etmek için ve bu hatalardan dolayı da köşkün ayaklarının tamamının yere basmamasından kaynaklı beton çatlaklarının oluşmasını engellemek için 3 cm kum serilerek tesviye yapılmalıdır.

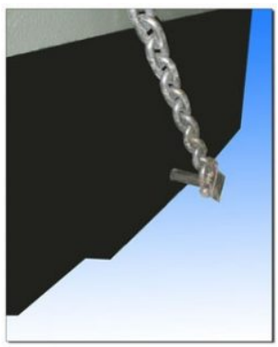

## 3. Adım: Monoblok köşkün hazırlanan temel üzerine yerleştirilmesi

- Beton köşkün yüklenmesinde ve yerine indirilmesi sırasında zarar görmemesi için uygun aparatlar kullanılmalıdır. Bu kaldırma aparatları halatlardaki yükün duvarlara gelmesini engelleyecek şekilde yapılmalıdır. Uygun aparatlar kullanılmaması durumunda köşkte hasarların (beton çatlakları ve kırılmalar) oluşacağı ve bu hasarlarında işletme aşamasında arızalara sebep olacağı unutulmamalıdır.

- Köşkün temel üzerine yerleştirilmesi sırasında tüm ayakların yere basmasına dikkat edilmelidir. Ayakların bazılarının yere basmaması durumu ilerleyen zamanlarda köşkte çatmalara sebep olacaktır. Aşağıdaki resimde ayakları havada kalmış bir köşk görülmektedir. Hemen yanında da bu durumun orta kısımda meydana getirdiği çatlaklar görülmektedir.

- Temel üzerine oturtulmuş ve kablo girişleri yapılmış monoblok beton köşkün alt tarafındaki yaklaşık 45 – 50 cm siyah izolasyonlu kısmı toprak altında kalacak şekilde zemine gömülmelidir.
- İzolasyonlu kısmın gömülmesi aynı zamanda kablo girişlerinin ve kabloların da toprak altında kalmasını sağlayarak olası kaza ve risklerin önüne geçilmiş olmaktadır.
- Köşkün kapılarının alt kısımları yerden en az 10 cm yukarıda kalacak şekilde zemin dolgusu işlemi yapılmalıdır. Bu yükseklik trafoya yağmur ve kar suyu girişini engellemek için bırakılmaktadır.
- Monoblok beton köşklerin altındaki izolasyonlu kısımlarının toprak altında kalmasından sonra köşkün etrafı yerine göre süs betonu yapılarak, kilit parke döşenerek veya iri kırma taş dolgu yapılarak düzenlenmelidir.
- Okul ve park içi gibi çocukların oyun alanlarına yakın olan şehir merkezlerindeki trafo köşklerinin etrafı beton hatıl ve galvanizli tel fens ile çevrilmelidir. Yapılacak olan tel fenslerin imalat detayı aşağıdaki şekilde olmalıdır.
- Çevre düzenlemesi de dahil tüm yapım işleri tamamlanmış olan örnek monoblok köşk uygulamaları aşağıda gösterilmiştir.

Facebook Twitter LinkedIn

mekayenerji

# Bir cevap yazın

E-posta hesabınız yayımlanmayacak. Gerekli alanlar * ile işaretlenmişlerdir

Yorum *

İsim *

E-posta *

İnternet sitesi

Bir dahaki sefere yorum yaptığımda kullanılmak üzere adımı, e-posta adresimi ve web site adresimi bu tarayıcıya kaydet.

YORUM GÖNDER

**Mekayenerji**

Cumhuriyet Mahallesi Mehmet Akif Ersoy Caddesi No:58-A/C Çubuk/ANKARA

## Hızlı Linkler

- Hakkımızda
- İletişim
- Referanslar

## Hizmetlerimiz

- Röle Ayarları
- OG Hücre Bakım / Onarım
- Enerji Nakil Hatları
- Monoblok Köşk Yerleşimi



Copyright © 2022 Göksu Yazılım rights reserved.